# Дренажный насос VORT 1101 PW UNIPUMP

Дренажные насосы · Артикул 45525 · Серия VORT

UNIPUMP
Насосное оборудование

## 1. Обзор

Дренажные насосы серии VORT оснащены поплавковым выключателем. Насосы имеют герметичный корпус, выполненный из ударопрочного пластика. Максимальный размер механических включений в перекачиваемой жидкости — 35 мм.

### Основные данные

| | |
|---|---|
| Присоединительный размер | 1½" |
| Максимальная мощность, Вт | 1 100 |
| Максимальный напор, м | 10 |
| Максимальная производительность, м3/ч | 15,6 |
| Максимальная производительность, л/мин | 260 |
| Максимальное погружение под зеркало воды, м | 7 |
| Максимальный размер твердых включений, мм | 3 |
| Гарантия, мес | 12 |

## 2. Технические данные

### Общие сведения

| | | | |
|---|---|---|---|
| Тип | Дренажный | Серия | VORT |
| Вид насоса | Центробежный | Гарантия, мес | 12 |
| Страна производства | Китай | Наличие режущего элемента | Нет |
| Остаточный уровень воды (мм) | 35 | | |

### Гидравлические данные

| | | | |
|---|---|---|---|
| Максимальный напор, м | 10 | Максимальная производительность, м3/ч | 15,6 |
| Максимальная производительность, л/мин | 260 | | |

### Перекачиваемая среда

| | | | |
|---|---|---|---|
| Максимальный размер твердых включений, мм | 3 | Максимальный размер неабразивных включений, мм | 35 |
| Максимальная температура перекачиваемой жидкости, °C | +1…+35 | | |

### Материалы

| | | | |
|---|---|---|---|
| Материал корпуса | Пластик | Материал рабочего колеса | Пластик |

### Монтаж и присоединение

| | | | |
|---|---|---|---|
| Вес, кг | 6,9 | Длина, мм | 225 |
| Высота, мм | 385 | Ширина, мм | 170 |
| Длина электрокабеля, м | 10 | Электрокабель с вилкой | Да |
| Присоединительный размер | 1½" | Диаметр подсоединения шланга, мм | 25-32 |
| Число и сечение жил электрокабеля | 3×1,0 | Максимальное погружение под зеркало воды, м | 7 |

### Электродвигатель

| | | | |
|---|---|---|---|
| Степень защиты | IPX8 | Номинальный ток, А | 4 |
| Параметры электросети | ~230В; 50Гц | Максимальная мощность, Вт | 1 100 |
| Максимальная мощность, кВт | 1,1 | | |

**Управление и защита**

| | |
|---|---|
| Наличие поплавкового выключателя | **Внешний поплавок** |

## 3. Габаритные размеры

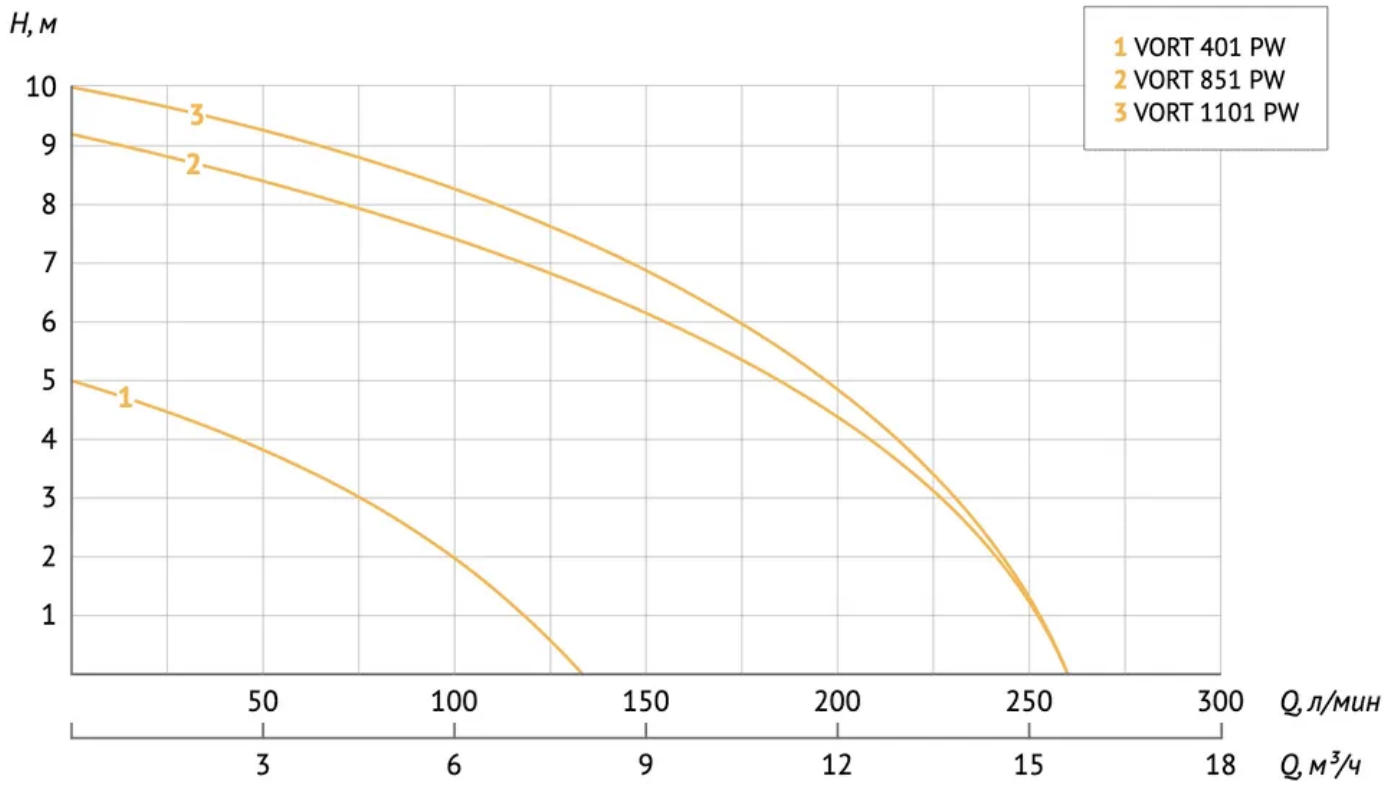


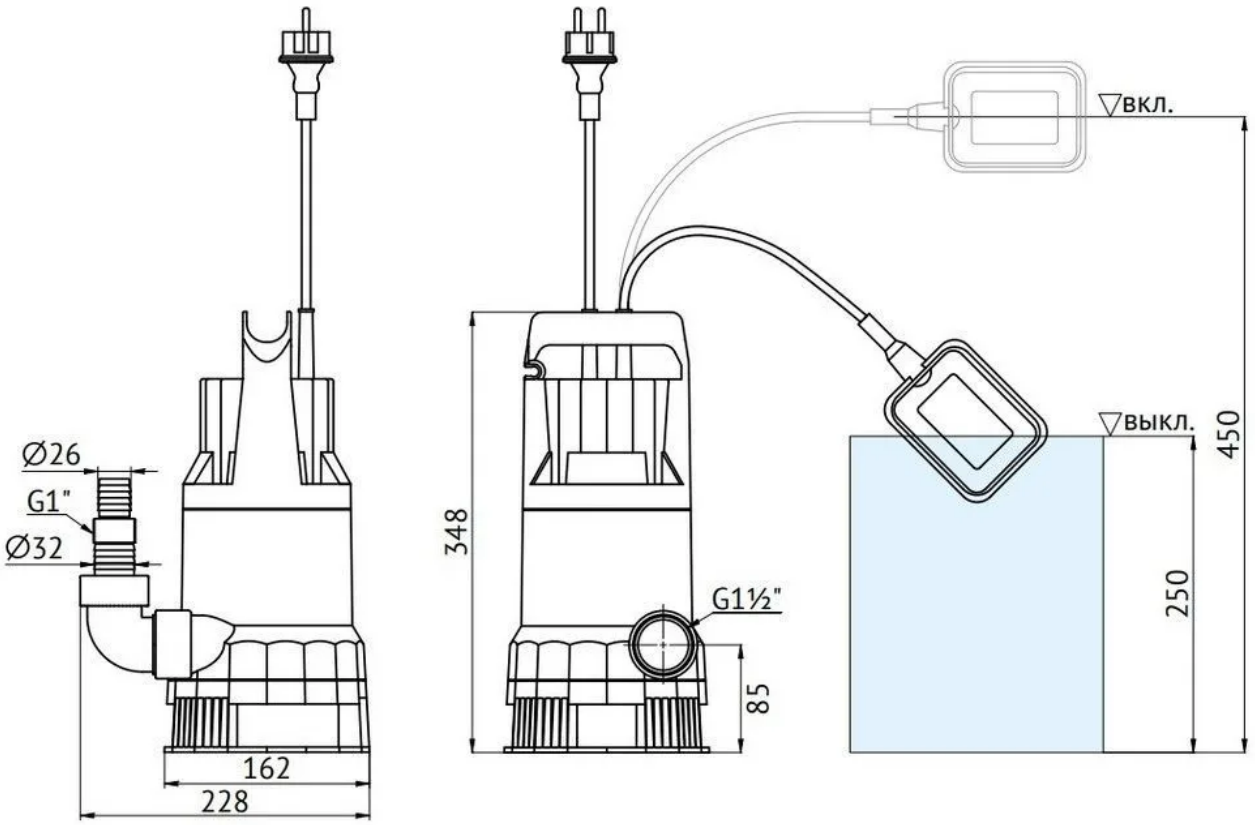

## 4. Данные для заказа

| | |
|---|---|
| Наименование | Дренажный насос VORT 1101 PW UNIPUMP |
| Артикул | 45525 |
| Производитель (марка) | UNIPUMP |
| Серия | VORT |
| Вид оборудования | Дренажные насосы |
| Вес, кг | 6,9 |
| Гарантия, мес | 12 |
| Страна производства | Китай |

## 5. Документация

### Инструкции и паспорта

- Инструкция VORT

### Разрешительные документы

- Сертификат соответствия
- Декларация о соответствии
- Декларация о соответствии 2
- Декларация о соответствии 3

Документы прилагаются к товару — в карточке товара и в архиве документов для тендера.